Swing® SOLID CORE COMFORT MAXI ITALIAN DESIGN COLLECTION

Guida all'installazione

Prima di iniziare / preparativi
Si prega di leggere tutte le istruzioni di posa prima di iniziare l'installazione.
Un'installazione non corretta invaliderà la garanzia.

Avviso Importante
Dopo l'installazione, assicurarsi di mantenere una temperatura nell'ambiente di almeno 10°C. Temperature eccessivamente alte o basse possono causare l'espansione o la contrazione del prodotto e portare a difetti visivi del pavimento che non saranno garantiti.
Al fine di ottenere la resa migliore, assicurarsi di impiegare da 2 a 3 confezioni di materiale per volta, mescolando le doghe durante l'installazione.

A • Calcolare la superficie degli ambienti prima dell'installazione e pianificare un ulteriore 5%-10% di pavimentazione per gli sfridi (in base sempre al tipo di posa che si va ad effettuare).

B • Se le scatole del pavimento sono state esposte per oltre 2 ore a temperature estreme (inferiore a 10°C o superiore a 40°C) entro le 12 ore precedenti alla posa in opera, è richiesta l'acclimatazione. In questo caso è necessario mantenere le doghe a temperatura ambiente per almeno 12 ore in pacchi chiusi prima di iniziare l'installazione.

C • Per superfici superiori max. ai 400 mq (20m x 20m) e lunghezze superiori a 20m è necessario utilizzare il giunto di dilatazione.

D • Ispezionare tassativamente il substrato prima di iniziare la posa in opera. Questo dovrà essere pulito, asciutto e planare, con dislivelli massimi di 2mm.

E • Sebbene questo pavimento sia impermeabile, non è pensato per essere utilizzato come barriera contro l'umidità. Il sottofondo deve essere ben asciutto (con umidità massima del 2,5% - metodo CM). Inoltre il prodotto non deve essere installato in aree esterne.

F • Se si prevede di installare il materiale su una pavimentazione esistente in legno, si consiglia assolutamente di riparare eventuali pannelli allentati o danneggiati prima di iniziare la posa.

G • Essendo un pavimento flottante, dovrà essere sempre lasciato uno spazio perimetrale di almeno 7/8mm. Per l'installazione intorno a tubi, praticare fori di 20mm più grandi del diametro dei tubi stessi.

H • Prima di iniziare la posa, decidere la direzione d'installazione. Si consiglia di installare la direzione della lunghezza delle doghe parallelamente alla direzione della luce principale.

I • Misurare l'area da pavimentare: la larghezza della doga dell'ultima fila non dovrà essere inferiore a 5cm. In tal caso, regolare la larghezza della prima fila che si installa. Nei corridoi stretti, si consiglia di installare il pavimento parallelo alla lunghezza del corridoio.

L • Ispezionare ogni singola doga prima della posa in opera. Non saranno accettati reclami su difetti di superficie dopo l'installazione.

M • Non è assolutamente consigliabile installare il pavimento su superfici con sistema di riscaldamento elettrico, a causa dei repentini sbalzi di temperatura tipica di questi sistemi, che poss.ono sicuramente influenzare in maniera negativa il materiale. L'installazione su superfici con sistemi di riscaldamento radiante elettrico non sarà coperta da alcuna garanzia. Le istruzioni seguenti sono per i.sistemi di riscaldamento radiante che utilizzano acqua: assicurarsi che la temperatura del calore della superficie radiante non superi mai i 27°C. Prima di installare il pavimento su sistemi di riscaldamento radiante di nuova costruzione, azionare il sistema alla massima capacità, in modo da asciugare l'umidità residua della copertura cementizia. Spegnere il riscaldamento almeno 48 ore prima dell'installazione e assicurarsi che la temperatura nella stanza sia di almeno 15°C durante la posa in opera. Si consiglia di utilizzare il sistema di calore radiante in modo graduale dopo l'installazione del pavimento.

EXPOSERVICE s.r.l.
Forniture moquettes
Via Schio n. 40 59100 PRATO - Tel. 0574 575053 - 0574 591074 - Fax 0574 574333
Partita iva IT 02080390970 - Codice fiscale e Registro Imprese PO 02080390970 - R.e.a. PO 498927
Capitale sociale € 100.000,00 int.vers. - e-mail: info@exposervicesrl.it - internet: www.exposervicesrl.it

Istruzioni di posa

Accessori e materiali di consumo richiesti

• Distanziali • Martello di gomma • Righello • Matita • Metro • Coltello multiuso

1 • Dopo aver pulito a fondo la superficie, è necessario iniziare la posa da sinistra a destra. Posizionare la doga a 7/8mm dalla parete sinistra, utilizzando i distanziali tra la parete e la doga.

2 • Seconda doga, prima fila: inserire prima il lato lungo nell'incastro poi avvicinare la doga verso la testa e lasciarla cadere verso il basso. Quindi, utilizzando un martello di gomma,
bloccare la doga saldamente a quella precedente fino a quando entrambe sono alla stessa altezza. Assicurarsi sempre che le doghe siano perfettamente allineate fra loro. N.B.: se si nota che le doghe non sono alla stessa altezza, o non sono ben bloccate fra loro, seguire le istruzioni di smontaggio nella parte inferiore della pagina e controllare se ci sono detriti o residui di produzione all'interno dell'incastro.

AVVERTIMENTO: SE LE TESTE DELLE DOGHE (LATI CORTI) NON SONO ALLINEATE TUTTE CORRETTAMENTE, E SI CERCA DI PREMERLE QUANDO NON SONO ALLINEATE, SI POSSONO CAUSARE ROTTURE O DANNI PERMANENTI AGLI INCASTRI.

3 • Al termine della prima fila, lasciare sempre lo spazio perimetrale necessario di 7/8mm dalla parete.

4 • Per tagliare la doga, usare un semplice cutter e un righello, con il decoro rivolto verso l'alto, e passare la lama più volte nello stesso punto. Il cutter non passerà attraverso la superficie ma effettuerà un taglio profondo. A questo punto si può sollevare metà della doga, usando l'altra mano per tenerla premuta e posizionadola molto vicino al taglio. In questo modo la doga si dividerà facilmente.

5 • Iniziare la seconda fila con la parte tagliata dell'ultima doga della fila precedente. Questa prima doga tagliata dovrebbe misurare almeno 30 cm, altrimenti usare il residuo di un'altra doga già tagliata. Le doghe dovranno essere sfalsate fra loro di almeno 20cm.

6 • Inserire sempre prima il lato lungo nell'incastro poi avvicinare la doga verso la testa e lasciarla cadere verso il basso. Quindi, utilizzando un martello di gomma, bloccare la doga saldamente a quella precedente fino a quando entrambe sono alla stessa altezza.
Assicurarsi sempre che le doghe siano perfettamente allineate fra loro. N.B.: se si nota che le doghe non sono alla stessa altezza, o non sono ben bloccate fra loro, seguire le istruzioni di smontaggio nella parte inferiore della pagina e controllare se ci sono dei residui di produzione all'interno dell'incastro che ostruiscono.

7 • CONSIGLIO UTILE: dopo aver terminato l'installazione di ogni fila, utilizzare pezzi di scarto per battere delicatamente le doghe della fila precedente, in modo da essere sicuri che tutte le plance siano ben fissate e incastrate fra loro e che non vi siano spazi aperti sui lati lunghi.
QUALSIASI SPAZIO RIMASTO APERTO PUO' COMPROMETTERE L'INTERA INSTALLAZIONE!!

8 • Dopo 2/3 file, verificare e aggiustare sempre la distanza perimetrale (7/8mm). Assicurasi poi sempre che le doghe siano sfalsate di almeno 20cm tra una fila e l'altra.

9 • Per posare l'ultima fila: posizionare una doga libera esattamente sopra l'ultima fila posata. Posta un'altra tavola in cima, con la linguetta verso il muro. Tracciare una linea con la matita lungo il bordo di questa doga, in modo da contrassegnare la doga sottostante.
Tagliare la doga lungo la linea contrassegnata in modo da ottenere la larghezza necessaria. Inserire la doga tagliata e verificare che la larghezza dell'ultima fila sia di almeno 5cm. A questo punto i distanziali possono essere rimossi.

10 • Fori per tubi: misurare il diametro dei tubi e praticare sulla doga un foro di 2cm più grande. Tagliare il pezzo di doga come mostrato in figura e posizionare la prima parte sul pavimento. Successivamente posizionare anche la seconda parte tagliata.

11 • Modanatura delle porte: utilizzando una doga, con il decoro rivolto verso il basso per verificare la misura, tagliare il telaio della porta, della misura che permetta alla doga stessa di scivolare sotto per una corretta dilatazione.

EXPOSERVICE s.r.l.
Forniture moquettes

Via Schio n. 40 59100 PRATO - Tel. 0574 575053 - 0574 591074 - Fax 0574 574333
Partita iva IT 02080390970 - Codice fiscale e Registro Imprese PO 02080390970 - R.e.a. PO 498927
Capitale sociale € 100.000,00 int.vers. - e-mail: info@exposervicesrl.it - internet: www.exposervicesrl.it

Istruzioni di posa (IMMAGINI)

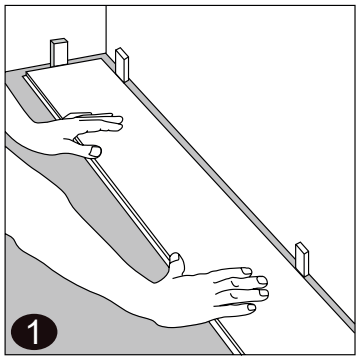

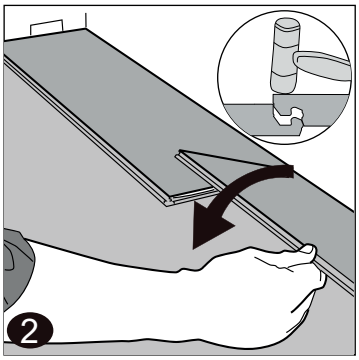

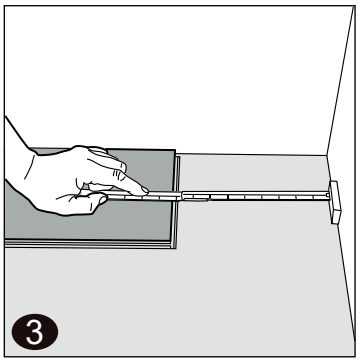

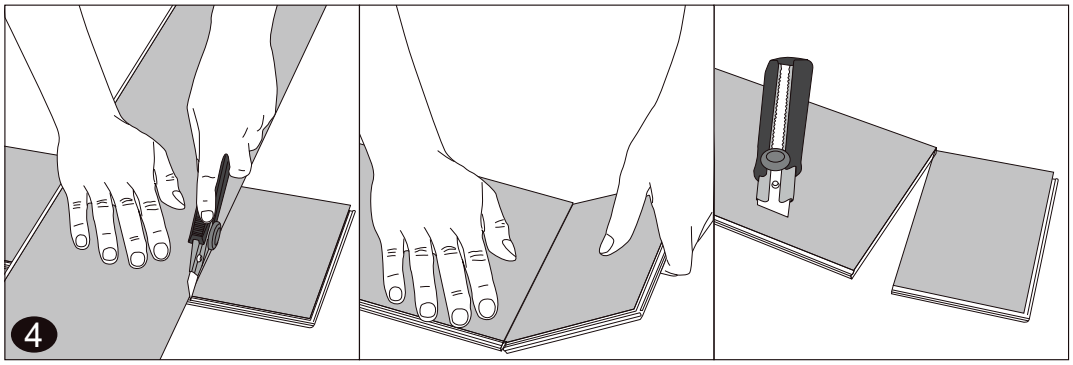

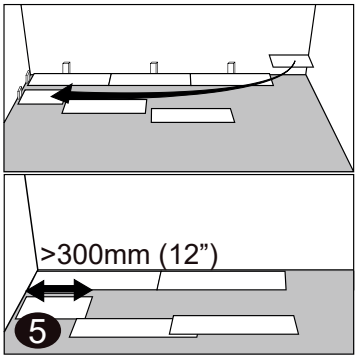

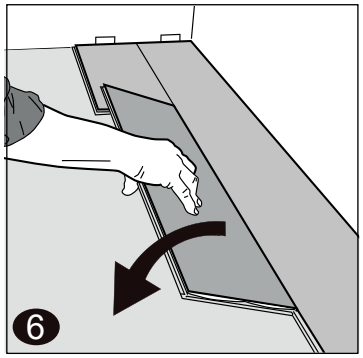

Posizione Della Doga: corretta

Posizione della Doga: non corretta

Posizione del Martello: non corretta

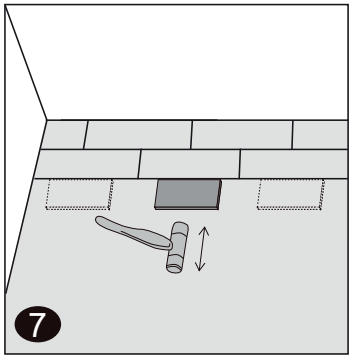

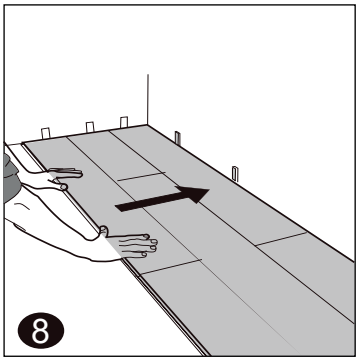

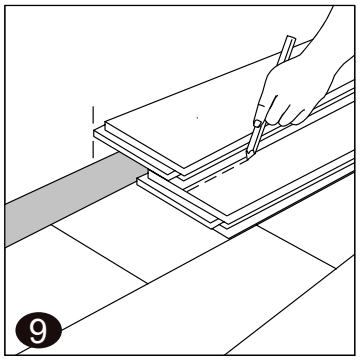

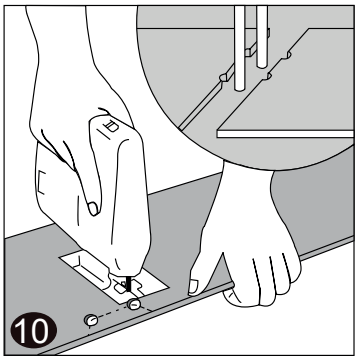

Smontaggio

Sollevare con attenzione tutta la fila di bagagli obliquo e separarli. Per separare i pannelli, metterli a terra e scivolarli via. Se le tavole non sono facili da separare, è possibile sollevare leggermente le tavole (5 gradi) quando sono separate.

EXPOSERVICE s.r.l.
Forniture moquettes

Via Schio n. 40 59100 PRATO - Tel. 0574 575053 - 0574 591074 - Fax 0574 574333
Partita iva IT 02080390970 - Codice fiscale e Registro Imprese PO 02080390970 - R.e.a. PO 498927
Capitale sociale € 100.000,00 int.vers. - e-mail: info@exposervicesrl.it - internet: www.exposervicesrl.it